Műemléki védelem alatt álló Zsinagóga felújítása
Kiviteli tervdokumentáció
4100 Berettyóújfalu, Mártírok útja Hrsz.: 3381/2
LAKATOS KONSZIGNÁCIÓ PÓTLAP
(ELŐLAP+45/1-45/3-45/4-45/5)

Építtető: Berettyóújfalu Város Önkormányzata, 4100 Berettyóújfalu, Dózsa Gy.u. 17-19.
Felelős tervező: Nagy László E/1 09-0322
Tartószerkezet: Pozsár Lajos T-T/09-0303
Ép. felelős elektromos vezetőtervező: Pelei Imre V-T/09-0462
Ép. gépész tervező: Körtvélyessi László G-T/09-0370
Faanyagvédelem: Báthory Sándor E090234, F-E-h/09-0007
Tűzvédelmi szakértő: Kuffa Lajos I-180/2013
MEGALIT 90 Kft.
4032 Debrecen
Füredi u. 18.
Tel.: (52) 531-050

Dátum: 2018. 01. | Munkaszám: 17007 | Lépték: M 1:50 | Terv: Kiviteli terv

EL-1.1

45/1 KÜLSŐ NYÍLÁSZÁRÓ - ÜVEGFAL AKADÁLYMENTESÍTÉSE		1.
1	MEGNEVEZÉS	Homlokzati hőhídmentes alumínium üvegfal szerkezet 3 rétegű hőszigetelő üvegezéssel, akadálymentes közlekedésre alkalmas kétszárnyú automata 2 rétegű hőszigetelő üvegezésű RECORD bejárati ajtóval
2	TÍPUS	
3	DARABSZÁM	1 készlet
4	AJTÓMÉRET	
5	NYITÁSI MÓD	
6	AJTÓ ÜVEGEZÉS	
7	FALSZERKEZET	
8	LIZÉNAMÉRET	
9	ÜVEGEZÉS	
10	RÖGZÍTÉS	
11	FELÜLETKEZELÉS	
12	VEZÉRLÉS	
13	KÜSZÖB	
14	MEGJEGYZÉS	Figyelemfelkeltő sáv elhelyezés. üvegmatrica)

MINTA

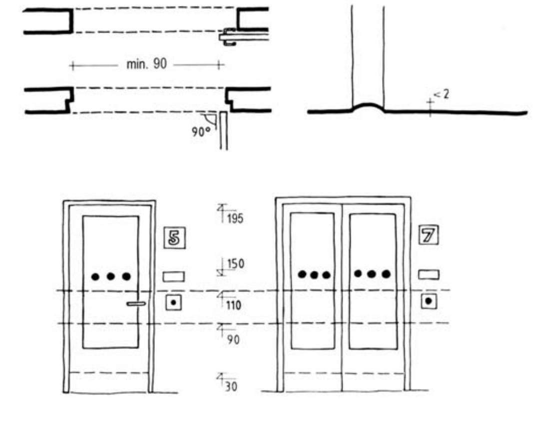

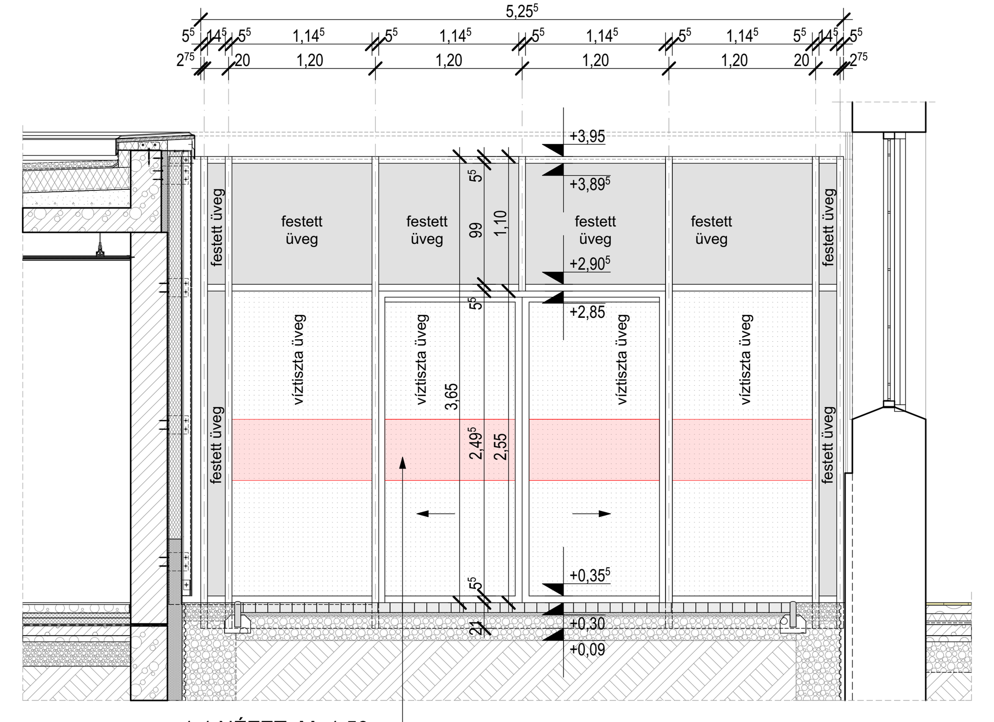

1-1 NÉZET M=1:50

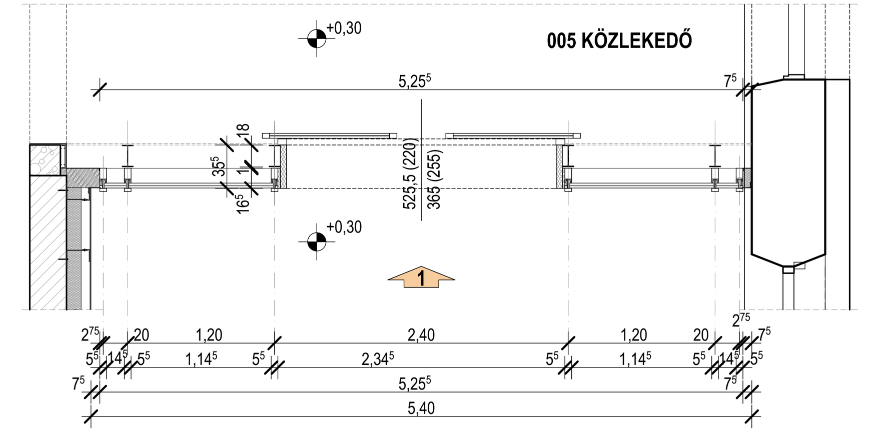

ALAPRAJZ M=1:50

Méretek a helyszínen ellenőrizendőek!
Nyitási-ill. mozgatási funkciók megrendelővel történő egyeztetés után módosíthatóak!
A helyszíni méretfelvételen alakuló a véglegesen kiválasztott típusra készített megrendelő és tervező által jóváhagyott gyártmányterv alapján indítható a gyártás!

POZICIÓ	005. KÖZLEKEDŐ		
SZINT	FÖLDSZINT	KARZAT	ÖSSZESEN
DARAB	1 készlet	-	1 készlet

45/3 KÜLSŐ NYÍLÁSZÁRÓ - ÜVEGFAL AKADÁLYMENTESÍTÉSE		3.
1	MEGNEVEZÉS	Homlokzati hőhídmentes alumínium üvegfal szerkezet 3 rétegű hőszigetelő üvegezéssel, akadálymentes közlekedésre alkalmas kétszárnyú automata 2 rétegű hőszigetelő üvegezésű RECORD bejárati ajtóval
2	TÍPUS	
3	DARABSZÁM	1 készlet
4	AJTÓMÉRET	
5	NYITÁSI MÓD	
6	AJTÓ ÜVEGEZÉS	
7	FALSZERKEZET	
8	LIZÉNAMÉRET	
9	ÜVEGEZÉS	
10	RÖGZÍTÉS	
11	FELÜLETKEZELÉS	
12	VEZÉRLÉS	
13	KÜSZÖB	
14	MEGJEGYZÉS	Figyelemfelkeltő sáv elhelyezés. üvegmatrica)

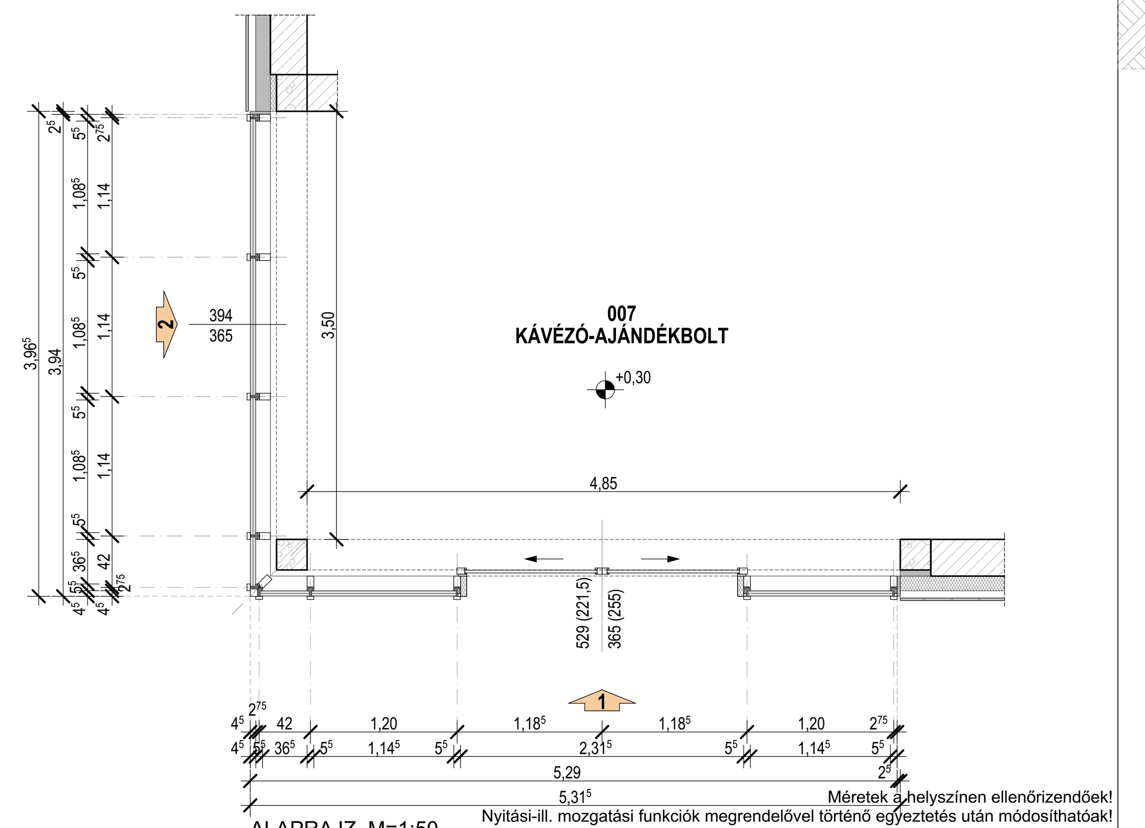

ALAPRAJZ M=1:50

Méretek a helyszínen ellenőrizendőek!
Nyitási-ill. mozgatási funkciók megrendelővel történő egyeztetés után módosíthatóak!
A helyszíni méretfelvételen alakuló a véglegesen kiválasztott típusra készített megrendelő és tervező által jóváhagyott gyártmányterv alapján indítható a gyártás!

POZICIÓ	007. KÁVÉZÓ-AJÁNDÉKBOLT		
SZINT	FÖLDSZINT	KARZAT	ÖSSZESEN
DARAB	1 készlet	-	1 készlet

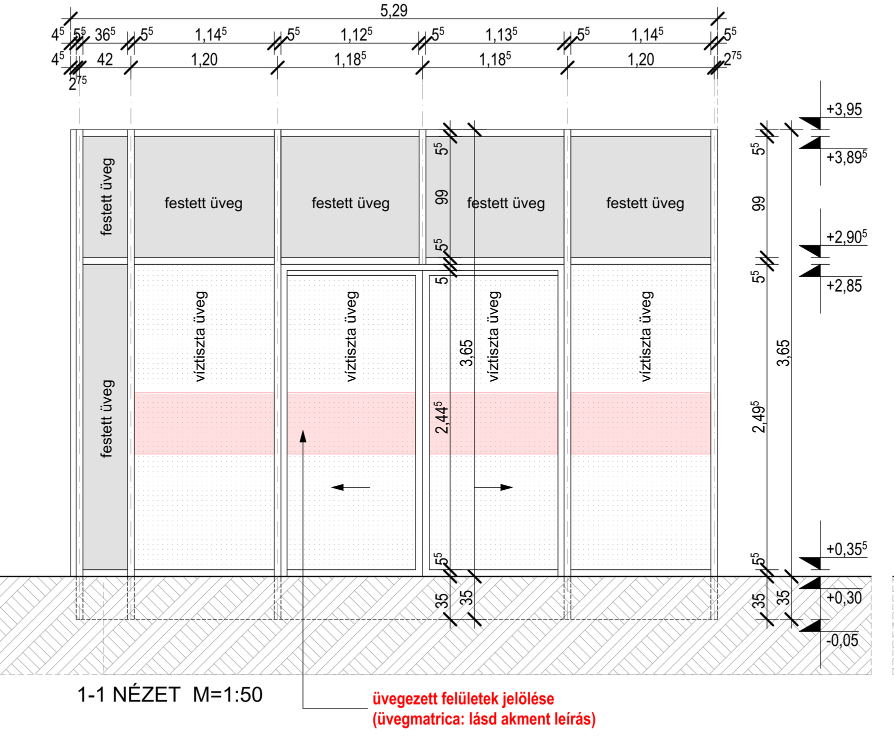

1-1 NÉZET M=1:50

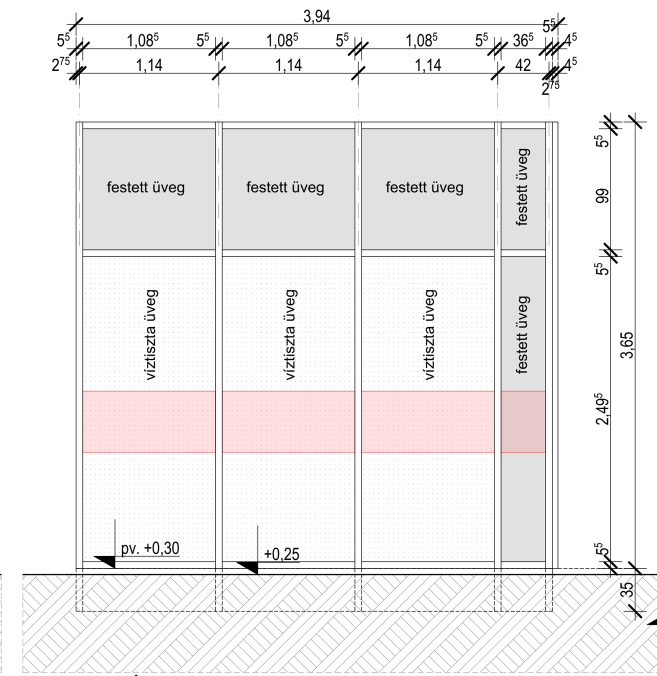

2-2 NÉZET M=1:50

MINTA

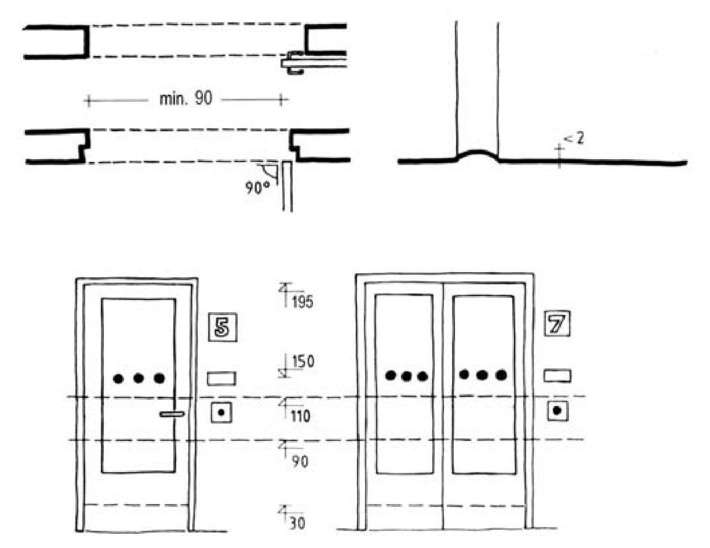

45/4 KÜLSŐ NYÍLÁSZÁRÓ - ÜVEGFAL AKADÁLYMENTESÍTÉSE		4.
1	MEGNEVEZÉS	Homlokzati hőhídmentes alumínium üvegfal szerkezet 3 rétegű hőszigetelő üvegezéssel, akadálymentes közlekedésre alkalmas egyszárnyú, automata, 3 rétegű, hőszigetelő üvegezésű, nyíló RECORD bejárati ajtóval
2	TÍPUS	
3	DARABSZÁM	1 készlet
4	AJTÓMÉRET	
5	NYITÁSI MÓD	
6	AJTÓ ÜVEGEZÉS	
7	FALSZERKEZET	
8	LIZÉNAMÉRET	
9	ÜVEGEZÉS	
10	RÖGZÍTÉS	
11	FELÜLETKEZELÉS	
12	VASALAT, VEZÉRLÉS	
13	KÜSZÖB	
14	MEGJEGYZÉS	Figyelemfelkeltő sáv elhelyezés. üvegmatrica)

MINTA

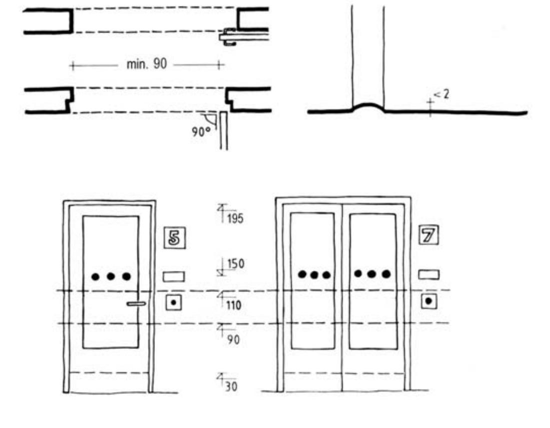

Méretek a helyszínen ellenőrizendőek!
Nyitási-ill. mozgatási funkciók megrendelővel történő egyeztetés után módosíthatóak!
A helyszíni méretfelvételen alakuló a véglegesen kiválasztott típusra készített megrendelő és tervező által jóváhagyott gyártmányterv alapján indítható a gyártás!

POZICIÓ	010. KÖZLEKEDŐ		
SZINT	FÖLDSZINT	KARZAT	ÖSSZESEN
DARAB	1 készlet	-	1 készlet

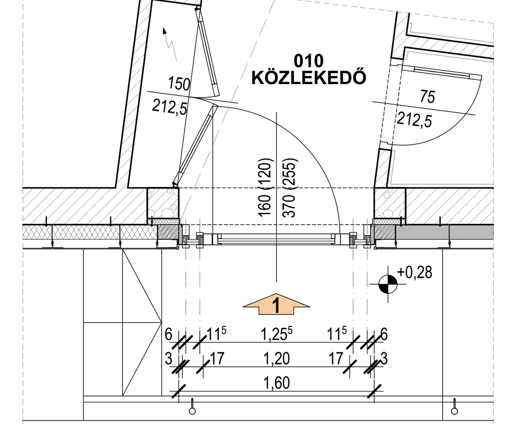

ALAPRAJZ M=1:50

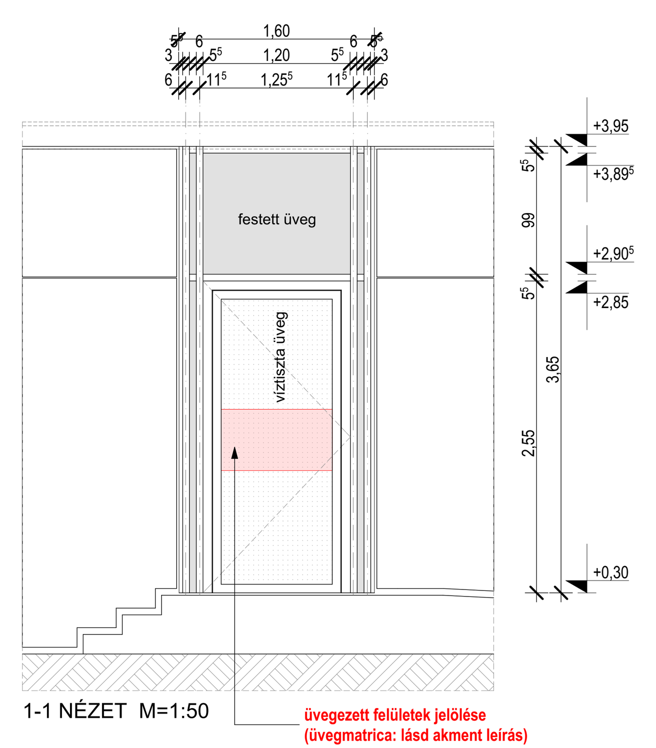

1-1 NÉZET M=1:50

45/5 BELSŐ NYÍLÁSZÁRÓ AKADÁLYMENTESÍTÉSÉNEK KIEGÉSZÍTÉSE				5.
1	MEGNEVEZÉS	HÖRMANN belső, egyszárnyú tömör ajtó eredeti konszignáció szerint		
2	TÍPUS			
3	MÉRETEK			
4	DARABSZÁM	1 db	jobbos:	balos:
5	NYITÁSI MÓD			
6	TOK KIALAKÍTÁSA			
7	SZÁRNY KIALAKÍTÁSA			
8	ÜVEGEZÉS			
9	FALSZERKEZET			
10	KÜSZÖB			
11	KILINCS			
12	ÁRNYÉKOLÓ			
13	VASALAT			
14	FELÜLETKEZELÉS			
15	MEGJEGYZÉS	U alakú akment kilincs, vízszintes és függőleges szárral rendelkező belső oldali behúzó karral kerüljön felszerelésre, a vízszintes szár elhelyezési magassága a padlóvonaltól mérten 90 cm.		

ÁBRA M=1:50

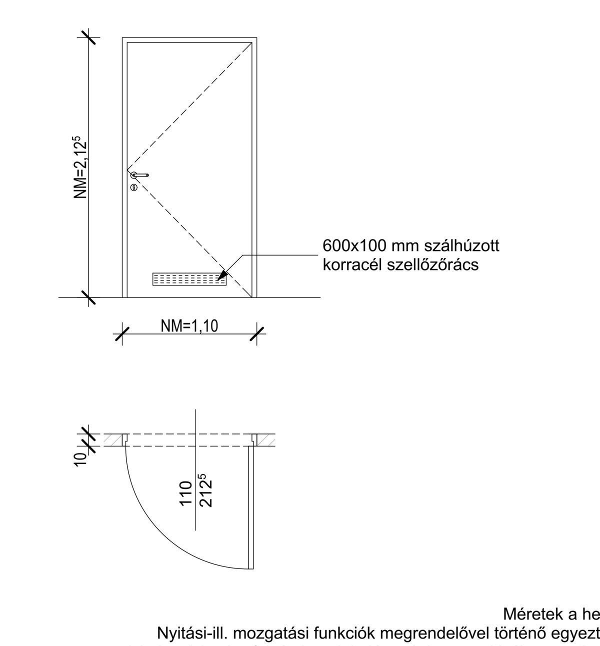

Méretek a helyszínen ellenőrizendőek!
Nyitási-ill. mozgatási funkciók megrendelővel történő egyeztetés után módosíthatóak!
A helyszíni méretfelvételen alakuló a véglegesen kiválasztott típusra készített megrendelő és tervező által jóváhagyott gyártmányterv alapján indítható a gyártás!

POZICIÓ	016. AKADÁLYMENTES WC		
SZINT	FÖLDSZINT	KARZAT	ÖSSZESEN
DARAB	1	-	1